OSA démolition équipement est une entreprise fondée dans les années 90 et aujourd'hui peut être considérée une entreprise leader dans le domaine de la démolition. Depuis 20 ans, OSA produit des équipements avec une technologie avancée avec un design innovant dans les domaines de la démolition, de l'industrie minière et celle de la forêt, avec le choix des matières premières meilleures comme l'HARDOX (sur tous les accessoires OSA il y a un adhésive HARDOX in MY Body, en utilisant des techniques de fabrication avancées).

Série Démolition Contrôlée

Série RS 5

Série FPV 8

Série MC 11

Série RV 18

Série SH 21

Série FM 24

Série pour l'excavation

Série HM 26

-HM Heavy 28

-HM Medium 29

-HM Light 31

Série Easy 33

Série pour la Forêt

Série MW 35

Série LIV 38

Série pour le Recyclage

Série GR 40

Série BV 43

Assistance 46

Démolition Contrôlée

Série RS

Description:

La sérié RS a été projetée pour la démolition primaire des structures en béton, en réduisant les vibrations pendant les différentes phases de travail.

Le choix du matériel utilisé pour la fabrication est très important :

- on n'utilise que de l'HARDOX et du WELDOX;
- innovant système de PRV (Pressure Relief Valve) pour protéger la pince des hautes pressions;
- deux vérins puissants installés de façon à protéger la tige des coups accidentels;
- certains modèles sont équipés de la régénération ;
- rotation hydraulique ;
- Rotation hydraulique à 360° en continu, dans les deux sens, pour orienter les mâchoires rapidement et ce dans toutes les positions;
- Une rotation 360° , libre , dans les deux sens , pour les porteurs ne disposant pas de deux circuits hydrauliques en bout de balancier;
- un innovant système de dents interchangeables.

Série RS		RS500	RS 1000	RS 1500	RS 1800	RS 2000	RS 2500
Poids de la pelle	Ton	4-10	12-16	16-22	22-30	30-40	30-50
Poids de la pince	Kg	380	1150	1400	1900	2200	2900
Pression maximale	Bar	250	300	310	320	320	320
Capacité maximale de L'huile	1/min	30-50	220	220	240	260	260-300
Force de serrage dans la pointe	Ton	50	90	100	120	140	160
Force de serrage des couteaux	Ton	80	135	140	160	180	200
Capacité de l'huile de rotation	1/min	1/2	30/40	30/40	30/40	30/40	30/40
Pression de l'huile de rotation	Bar	20	60	60	60	60	60
Hauteur	MM	1020	1700	2010	2300	2300	2700
Ouverture	MM	405	600	710	840	920	1100
Couteaux	MM	140	160	160	200	200	200

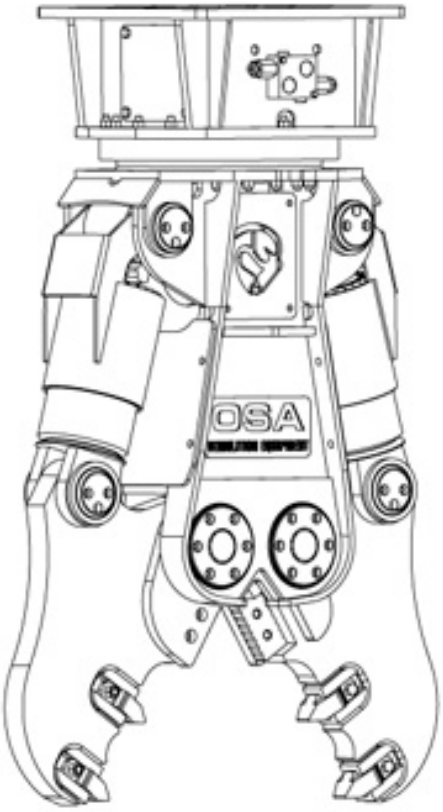

Série FPV

Description:

Les broyeurs fixes de la série FPV servent pour la démolition au niveau du sol. Ils ont été projetés pour la démolition secondaire: ils sont des équipements dédiés au broyage de reprise et de démolition secondaire. Efficaces en recyclage, séparation du béton et de la ferraille, réduction des volumes à transporter.

- Structure entièrement en HARDOX;
- Vérins inversés pour les protéger des chocs;
- Des dents interchangeables;
- Innovant système de PRV (Pressure Relief Valve) pour protéger la pince des hautes pressions;
- Vitesse d’ouverture-fermeture optimisée avec la speed valve pour une productivité maximale;
- Des lames interchangeables.

Données technique:

		FPV 12	FPV 17	FPV 20	FPV 30	FPV 60
Ouverture A	mm	700	815	860	1040	1130
Longueur B	mm	1920	2080	2300	2660	2800
Largesse C	mm	400	460	550	560	760
Couteaux D	mm	140	200	200	240	240
Force de serrage couteau F1	ton	150	195	240	340	450
Force de serrage en pointe F2	ton	60	70	85	120	160
Poids de la pelle	ton	10/16	16/20	21/29	30/45	40/70
Poids	kg	1100	1550	2050	2800	4900
Pression de l’huile	bar	300	320	320	320	320
Capacité de l’huile	l/min	180/220	200/240	250/300	300/350	300/350

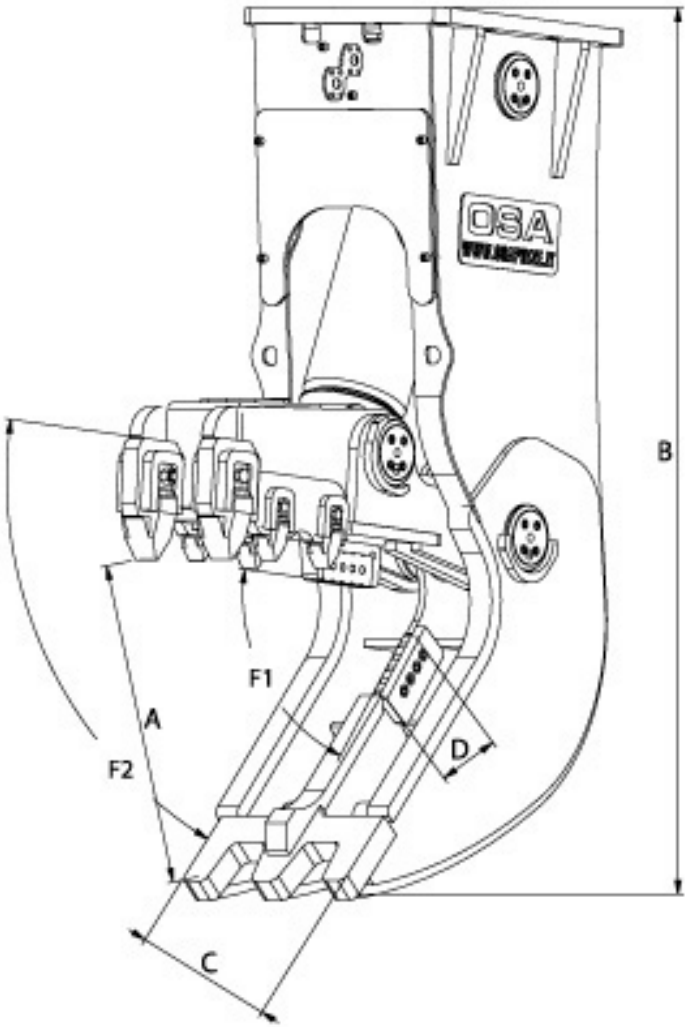
OSA
C
D
B
F1
A
F2
D
C

Série MC

Description:

La cisaille multifonction OSA MC représente la fonctionnalité et l'interchangeabilité. Grâce à plusieurs mâchoires adaptables à la structure principale de l'outil, la série MC satisfait n'importe quel besoin pendant les travaux de démolition. La machine a, en outre, deux cylindres hydrauliques puissants et une rotation de 360° hydraulique continue.

La pince a une structure entièrement réalisée en HARDOX et WELDOX. Certains modèles sont équipés de la régénération. La rotation hydraulique 360° continue dans toutes les directions permet d'avoir un positionnement des mâchoires rapide, parfait et efficace dans n'importe quelle condition de travail.

Elle est conseillée pour tous ceux qui utiliseront des pelles avec des bras (très) longs.

KIT BROYEUR

Il est indiqué pour la démolition primaire et secondaire. Séparation des barres d'armature du béton.

KIT COMBI-CUTTER

Idéal pour les démolitions mixtes: béton et structures métalliques.

KIT CISAILLE

Il a été réalisé exprès pour couper les matériaux en fer: profilés, tuyauteries, charpentes métalliques et carcasses fer en général

KIT PINCE

Il a été projeté spécifiquement pour la démolition primaire : démolition des structures en béton.

KIT FERRAILLE

Cette mâchoire permet de couper les tôles en démolition primaire ou secondaire tels que : réservoirs métalliques, cuves… Coupe précise et sans bavures.

KIT UNIVERSAL

Il a été projeté pour la démolition primaire et secondaire et il permet de couper au même temps des barres d'armature à bétons et le béton.

Données Techniques:

		MC 5	MC 10	MC 15	MC 18	MC 24	MC 40	MC 55
Poids de la pelle	ton	4-10	10-15	14-19	21-28	26-36	36-50	50-70
Poids de l'équipment	kg	400	1000	1400	1900	2450	3800	5200
Hauteur de l'équipment	mm	1020	1680	1900	2050	2200	2600	2850
Pression de travail	bar	250	300	320	320	320	320	320

Capacité maximale de l'huile	l/min	30/50	150-160	220/240	220/240	220/260	280/320	350/400
Type de rotation		360°	360°	360°	360°	360°	360°	360°
Pression maximale du moteur de rotation	bar	20	60	60	60	60	60	100
Capacité de l'huile du moteur de rotation	l/min	1/2	30	30	30	30	30	60
Poids Kit pince	kg	76	250	360	420	780	950	1400
Poids Kit pulvérisateur	kg	100	310	420	500	820	1250	1620
Poids Kit cisaille	kg	92	240	400	430	700	1100	1580
Poids Kit combi-cutter	kg			430	470	750	1150	1350
Poids Kit feraille	*kg*				*585*	*840*	*1200*	*1645*
Universal kit	kg				580	850	1200	1645

weight								
Ouverture Kit pince	mm	410	670	710	800	850	1150	1300
Ouverture Kit pulvérisateur	mm	310	600	680	800	830	980	1100
Ouverture Kit cisaille	mm	340	350	360	460	510	620	700
Ouverture Kit combi-cutter	mm			700	770	820	1100	1300
Ouverture Kit feraille	mm				220	240	240	425
Universal kit opening	mm				630	770	820	1000

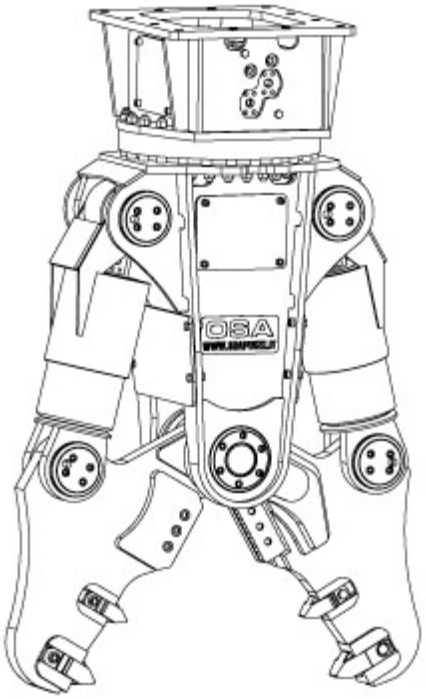

Kit de Pince

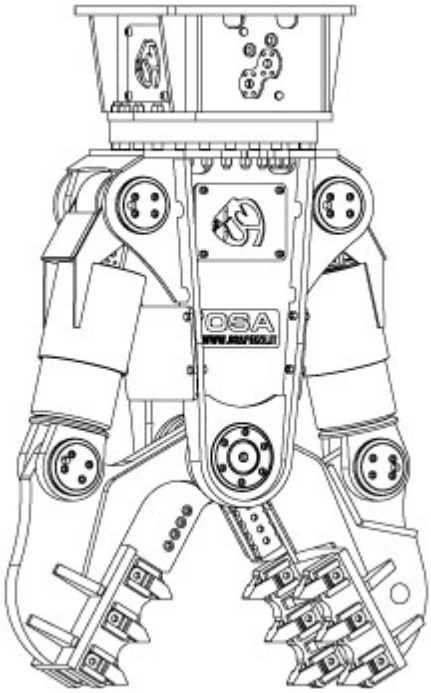

Kit Broyeur

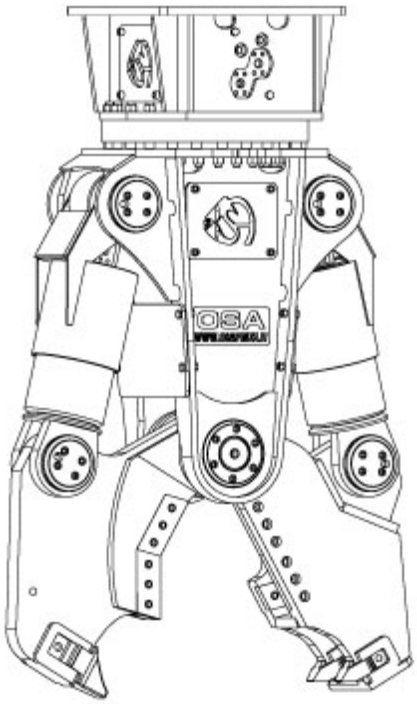

Kit Combi-Cutter

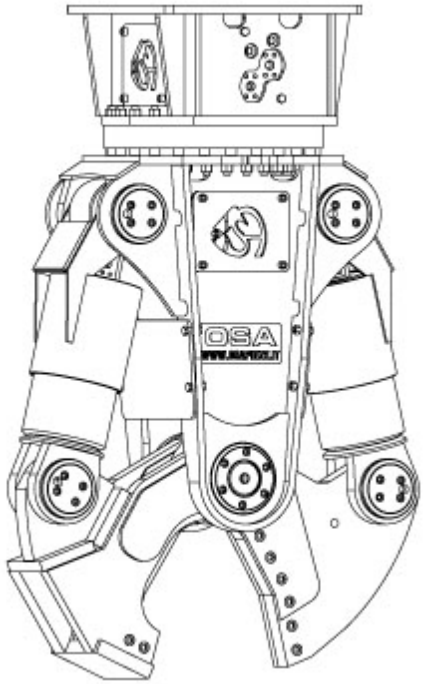

Kit Ferraille

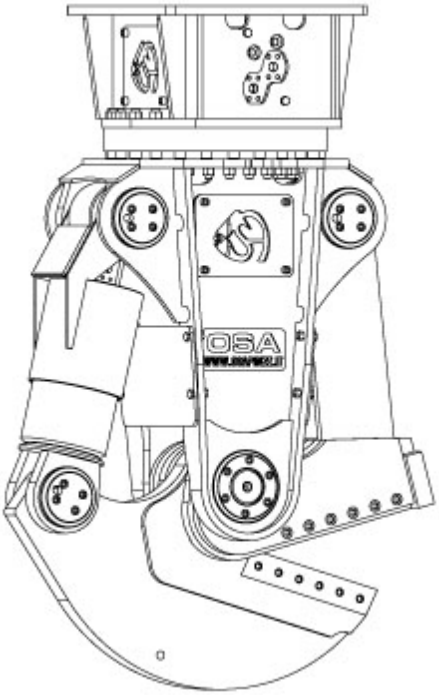

Kit Cisaille

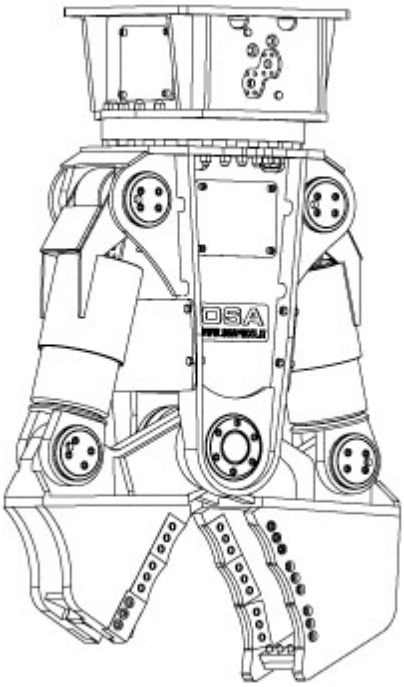

Kit Universel

Série RV

Description:

La série des broyeurs rotatifs RV a été spécifiquement réalisée pour les exigences de la démolition primaire et secondaire. Les Broyeurs rotatifs RV ont été construits en HARDOX 400 pour résister à l'usure et ils ont un circuit régénératif qui permet d'obtenir une grande vitesse de fermeture et ouverture des mâchoires. La rotation hydraulique (360°) permet un précis positionnement du pulvérisateur en n'importe quelle condition de travail.

- Machine fabriquée en HARDOX 400;
- Vérin inversé pour protéger la tige;
- Valve de vitesse;
- Couteaux interchangeables;
- Un innovant système de dents interchangeables.

Données techniques:

		RV16	RV20	RV25	RV30	RV40	RV60
Ouverture A	mm	680	800	910	1040	1130	1280
Longueur B	mm	2330	2390	2510	2660	2850	3380
Largesse C	mm	460	480	480	510	550	570
Lames D	mm	140	200	200	240	240	240

Force de serrage lames F1	ton	198	240	260	340	450	490
Force de serrage en pointe F2	ton	70	90	100	120	145	170
Poids de la pelle	ton	15/20	18/26	24/32	30/40	38/55	50/80
Poids de l’équipement	kg	1610	1900	2580	3040	3780	5610
Pression huile	bar	320	320	320	320	320	320
Capacité l’huile	l/min	180/220	200/240	250/300	300/350	300/350	300/350
Pression de l’huile de rotation	bar	60	60	60	60	60	100
Capacité de l’huile de rotation	l/min	30	30	30	30	30	60
Rotation hydraulique		360°	360°	360°	360°	360°	360°

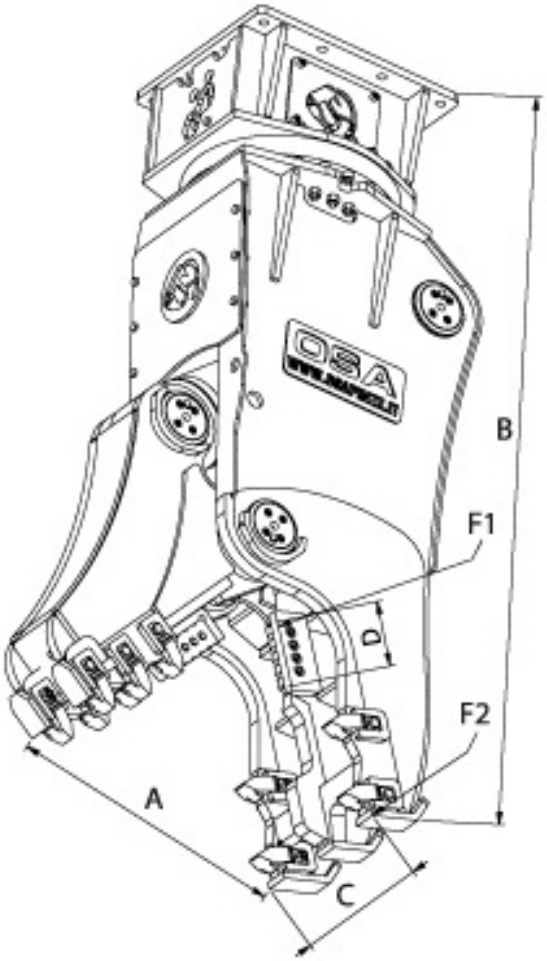
B
F1
D
F2
A
C

Série SH

Description:

La gamme des cisailles de la série “SH” a été conçue exprès pour la démolition des structures en fer et pour la coupe des profilés, des tuyauteries, des réservoirs. La conception innovante et les aciers utilisés assurent de grandes forces de coupe et des poids contenus.

Construites entièrement en HARDOX 400, les cisailles de la série SH ont les caractéristiques suivantes:

- Un nouveau système de clapet de surpression pour protéger la cisailles de hautes pressions;
- Un circuit de régénération;
- Une rotation hydraulique (360°);
- Un cylindre renversé pour protéger la tige;
- Des lames retournables et interchangeables pour couper parfaitement;
- Un registre double pour un alignement précis des lames dans des conditions difficiles aussi.

Données techniques:

		SH 20	SH 25	SH 35	SH 40	SH 55	SH 70
Ouverture A	mm	470	550	590	680	800	850
Longueur B	mm	3040	3060	3520	3660	4100	4700
Longueur C	mm	500	510	590	600	680	750
Force de serrage F1	ton	250	460	550	600	710	800
Force de serrage F2	ton	60	110	130	150	180	210
Poids de la pelle à la place du godet	ton	20/30	26/34	34/40	40/50	50/70	70/100
Poids de la pelle à la place du bras	ton	14/18	16/22	22/30	26/35	30/45	45/100
Poids	kg	2030	2530	3200	3910	5630	6900
Pression de l’huile	bar	320	320	320	330	330	330

Capacité de l’huile	l/min	200/220	200/240	240/300	300/350	350/450	400/500
Pression huile de rotation	bar	60	60	60	60	100	100
Capacité huile de rotation	l/min	30	30	30	30	60	60
Rotation hydraulique		360°	360°	360°	360°	360°	360°

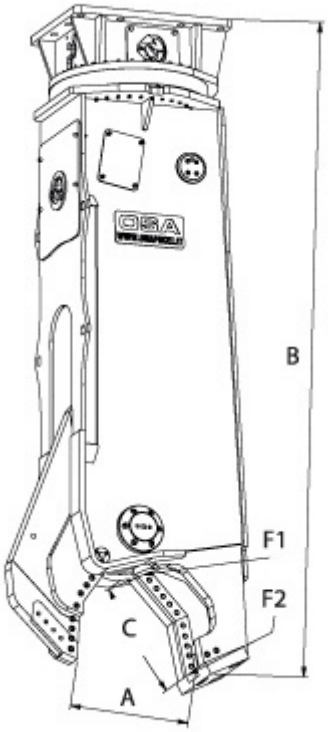

Série FM

Description:

Les broyeurs mécaniques OSA FM sont rapides et robustes. Ils sont faits pour la réduction au sol des matériaux issus de la démolition , la séparation des ferrailles et du béton.

Les broyeurs mécaniques OSA FM n'ont pas besoin d'installations hydrauliques puisqu'ils utilisent la force du vérin de godet de la pelle. Robustes, rapides, forts et puissants, ils garantissent des excellents résultats de travail.

Données techniques:

		FM 20	FM 25	FM 30	FM 40
Poids	kg	1000	1400	2000	2500
Poids de la pelle	Ton	18/22	22/32	32/42	42/60
Ouverture	mm	900	1100	1150	1250
Lame	mm	200	200	240	240
Largesse	mm	600	690	710	750

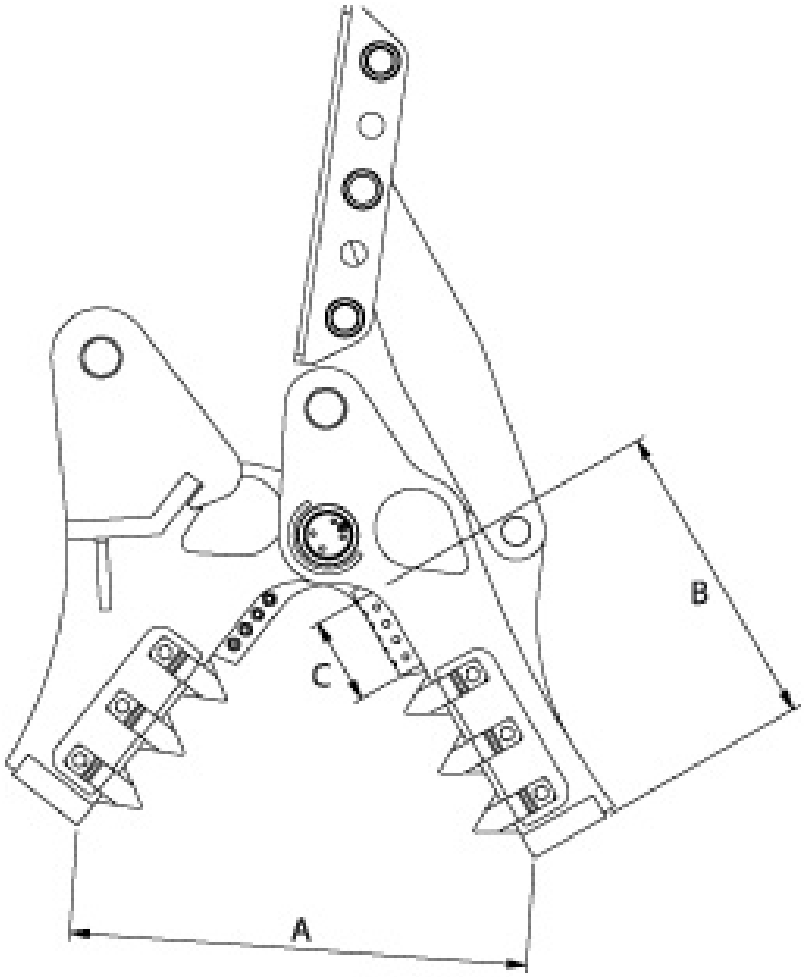
B
C
A

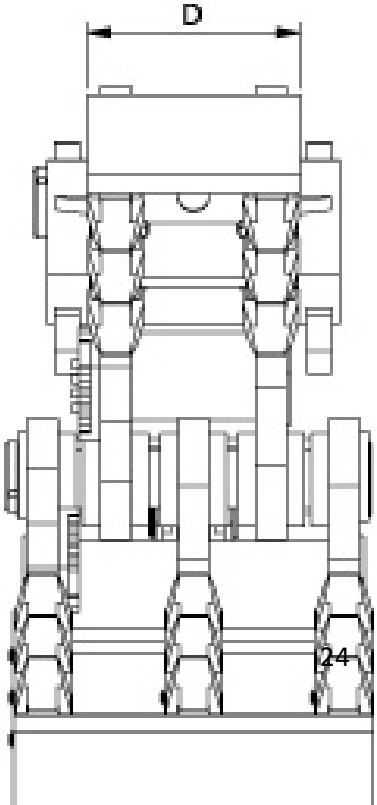
D

Série pour l'Excavation

Série HM

Description:

Des décennies d’expérience dans la production de pièces pour les marteaux hydrauliques des marques les plus célèbres au monde. Suite à une grande demande de nos clients, OSA DEMOLITION EQUIPMENT à concentré ses efforts et ses investissements pour développer un produit complémentaire afin d’améliorer la gamme des équipements pour la démolition contrôlée.

Les marteaux hydrauliques OSA sont en constantes amélioration. Ils bénéficient en permanence des mises à jour de leurs caractéristiques techniques pour satisfaire les exigences du marché du monde entier.
La série HM a un système hydraulique innovant intégré qui les protègent contre les coups à vide afin d’éviter la rupture des outils, des bloc-outils et des pistons. Il s’agit d’un système « intelligent » qui reconnait la présence du matériel solide sous la pointe. Quand la pointe est appuyée sur la roche, le piston du marteau commence à travailler avec une grande énergie et il va s’abattre sur la pointe. De cette façon il va éviter les coups à vide et il protège les parties internes.

Les marteaux OSA sont équipés d’un système d’amortisseurs hydrauliques intégrés dans la mécanique, et d’un système extérieur, afin de réduire les vibrations déchargées sur la machine et sur son opérateur. Par ailleurs, le corps du marteau contient un système d’amortisseurs qui réduit le bruit bien en dessous des limites prévues par la loi, permettant ainsi les opérations d’excavation dans les zones habitées. Un système de protection contre les poussières et autres matériaux empêche la pénétration des particules dans les parties mobiles, en assurant une

plus longue durée de vie du marteau. La série HM introduit également le concept de coup variable manuel, c’est à dire que l’opérateur avec un simple ajustement peut changer le rapport de fréquence / énergie par coup. Il s’ensuit qu’en présence d’un matériel très dur, l’opérateur peut réduire la quantité de coup et augmenter l’énergie.

Tandis que, en présence d’un matériel moins dur, par un simple réglage, l’opérateur peut augmenter la fréquence en réduisant progressivement l’énergie déchargée sur l’outil. Cette technologie permet une augmentation significative de la productivité.

Données techniques:

HM HEAVY

		HM 2500	HM 3200	HM 4500	HM 6000	HM 8000
Poids du marteau	kg	2500	3200	4400	5800	7700
Hauteur avec la pointe	mm	3200	3500	3800	4400	5000
Diamètre de la pointe	mm	150	165	180	195	215
Longueur	mm	1250	1300	1500	1600	1800
Quantité de l'huile	l/min	170/210	200/260	250/320	300/380	380/440
Fréquence des coups	c/min	350/700	300/760	300/600	250/550	200/550
Pression de travail	bar	180	190	190	190	190
Energie par coup	joule	6200	9000	13500	20000	26000
Pelle à utiliser	ton	25/38	30/47	35/55	45/80	60/110
Perte de chargement admise à l'intérieur du circuit de retour	bar	25	25	25	25	25

HM MEDIUM

		HM 900	HM 1200	HM 1500	HM 1700	HM 2000
Poids du marteau	kg	750	1250	1450	1700	2000
Hauteur avec la pointe	mm	1800	2600	2700	2800	3000
Diamètre de la pointe	mm	115	120	130	135	140
Longueur	mm	1000	1000	1100	1200	1200
Quantité de l'huile	l/min	70/100	105/135	130/155	130/165	155/190
Fréquence des coups	c/min	600/900	400/900	400/800	400/800	400/800
Pression de travail	bar	130/160	170	175	180	180
Energie par coup	joule	2400	3200	3800	4200	5400
Pelle à utiliser	ton	10/18	14/22	18/26	20/29	22/33
Perte de chargement admise à l'intérieur du circuit de retour	bar	25	25	25	25	25

HM1200
OSA
DEMOLITION EQUIPMENT

HM LIGHT

		HM 170	HM 240	HM 300	HM 500
Poids du marteau	kg	145	250	320	420
Hauteur avec la pointe	mm	1100	1400	1550	1650
Diamètre de la pointe	mm	50	65	75	95
Longueur	mm	500	600	720	820
Quantité de l’huile	l/min	20/35	35/60	35/60	45/80
Fréquence des coups	c/min	600/1200	600/1100	550/1000	500/900
Pression de travail	bar	80/150	100/150	100/160	100/160
Energie par coup	joule	360	520	1050	1750
Pelle à utiliser	ton	2/4	4/6	4/10	7/13
Perte de chargement admise à l’intérieur du circuit de retour	bar	25	25	25	25

HM 500
CSA
WWW.CSAPINZE.IT

Série Easy

Description:

La série EASY est une ligne produite avec une technologie traditionnelle déjà testée et non pressurisés.

Son rapport qualité / prix est très compétitif. Facile à monter sur les pelle, ces marteaux n'ont pas besoin d'un gros entretien.

Données techniques:

		EASY 125	EASY 250	EASY 501	EASY 750
Hydraulic breaker	kg	275	600	1000	1300
Height with the chisel	mm	1475	1680	2260	2290
Demolition tool diameter	mm	80	95	114	120
Demolition tool lenght	mm	650	900	1000	1150
Required oil	l/min	40/100	70/130	110/140	80/140
Strike frequency	c/min	400/1000	490/600	410/500	300/700
Working pressure	bar	70	75	80	115

Energy per strike	joule	670	1200	1650	2100
Excavator to be used	ton	4,0/12,0	7,0/16,0	14,0/24,0	16,0/27,0
Outlet hoses dimension	mm	19	19	19	19
Inlet hoses dimension	mm	25	32	32	32
Accepted Loss of charge in the internal circuit	bar	4	4	4	4

Série pour la Forêt

Série MW

Description:

La série MW a été projetée pour abattre de la grande végétation, des arbres et pour couper aussi les arbustes. La série MW a un bras de positionnement et une lame qui permet de couper. Un système hydraulique intégré permet de gérer séparément deux fonctions sans l'aide d'autres lignes hydrauliques sur la pelle.

Ses puissants vérins garantissent des hauts standards de productivité, surtout dans la phase de récupération du matériel résultant du travail.

Données techniques:

		MW15	MW20
Ouverture	mm	700	850
Longueur	mm	2720	3045
Largeur	mm	600	770
Diamètre maximale	mm	350	500
Poids de la pelle	ton	12/18	20/30
Poids	kg	1350	1750
Pression de l’huile	bar	300	300
Capacité de l’huile	l/min	100/120	100/120
Pression huile de rotation	bar	70	70
Capacité huile de rotation	l/min	30	30
Rotation Hydraulique		360°	360

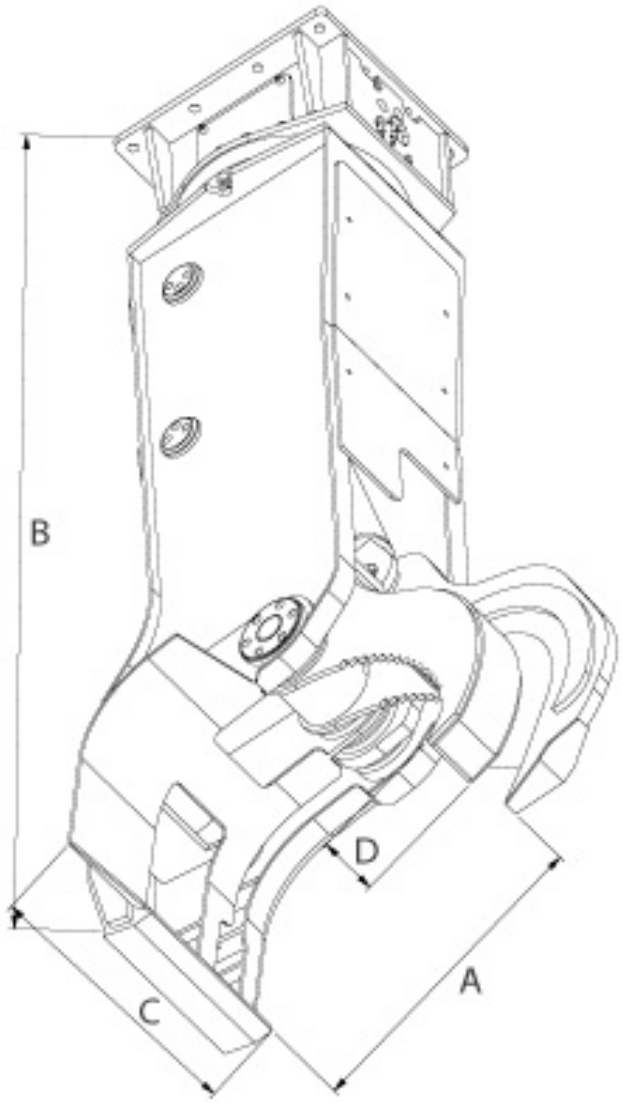
B
D
A
C

Série LIV

Description:

Les pinces pour la forêt de la série LIV sont des équipements idéales pour l’extractions des souches des arbres et leurs racines qui sont encore attachées au sol.

Equipées avec un cylindre puissant, elles réduisent le volume des troncs déjà abattus.

Données techniques:

		LIV 15	LIV 20
Opening	mm	790	1000
Lenght	mm	2830	3500
Lenght	mm	530	650
Excavator Weight	ton	14/22	22/30
Weight	kg	1510	2100
Oil pressure	bar	300	300
Oil capacity	1/min	100/120	100/120

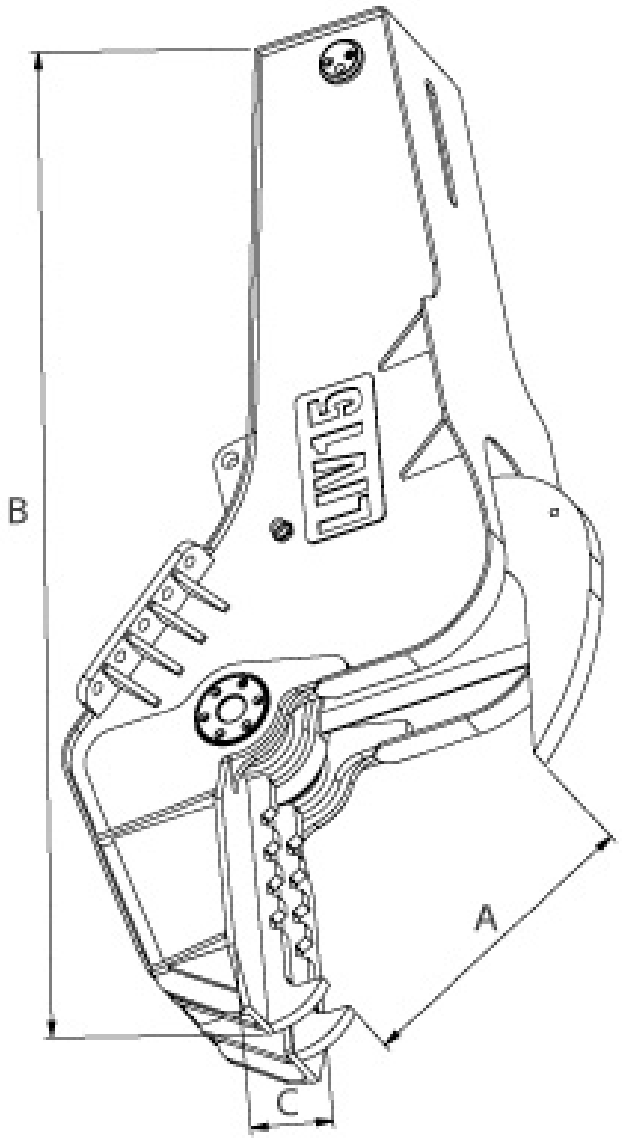
B
A
C

Série pour le Recyclage

série GR

Description:

Parmi les équipements de OSA Demolition Equipment, il y a finalement les pinces de Tri GR. Elles sont faites avec des aciers anti-usure qui sont particulièrement résistants. Elles permettent de réaliser des travaux comme la démolition des structures en briques, bois et d'autres typologies de matériaux qui dérivent de la démolition afin d'en favoriser le recyclage.

Parmi les caractéristiques les plus importantes:

- Une rotation hydraulique de 360° qui garanti un positionnement précis;
- Un cylindre hydraulique synchronisé à un système de bielles qui favorisent des mouvements homogènes.
- Des lames interchangeables.

Données techniques:

		GR 5	GR 10	GR15	GR20	GR 25
Ouverture	mm	1140	1760	1885	2025	2200
Longueur	mm	500	800	1000	1200	1400
Hauteur	mm	840	1480	1525	1610	1700
Poids de la pelle	ton	4/10	14/18	17/22	22/30	30/50
Poids	kg	370	1040	1380	1780	2450
Pression de l’huile	bar	200	300	300	300	300
Capacité de l’huile	l/min	25	50	50	50	60
Pression de l’huile de rotation	bar	20	60	60	60	60
Capacité de l’huile de rotation	l/min	2	30	30	30	40

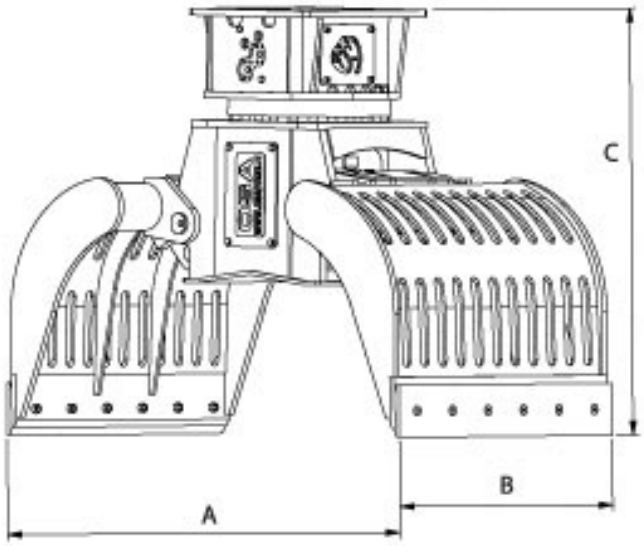
C
B
A

Série BV

Description:

Le godet cribleur de la série BV a comme fonction principale celle de séparer le matériel pendant le travail d'excavation avec l'objectif de limiter le transport et le réutiliser directement dans le chantier. De cette manière il est possible d'obtenir un avantage économique et un bon impact sur l'environnement.

Le GODET CRIBLEUR est l'instrument idéal pour assainir les terrains caillouteux, sélectionner les cailloux et le gravier dans les cours d'eau, nettoyer les plages, diviser les matériaux qui arrive d'un gros chantier de démolition ou sélectionner et réutiliser la terre aplanie pour couvrir les tubes et les canalisations.

Ses paniers (disponibles dans plusieurs dimensions) sont interchangeables et cela permet d'obtenir de matériaux de différentes dimensions.

Données techniques:

		BV 12	BV 16	BV 20	BV 25
Largeur	mm	1150	1350	1650	1800
Profondeur	mm	1900	2250	2400	2600
Hauteur	mm	1580	1645	2200	2350
Diamètre du panier	mm	1100	1300	1550	1700
Poids de la pelle	ton	13/20	18/26	24/35	31/40
Poids	kg	1200	1550	2100	2600
Pression de l’huile	bar	200/220	200/220	200/220	200/220
Capacité de l’huile	l/min	40/80	40/80	40/80	40/80
Rotation	rpm	18/35	18/35	18/35	18/35

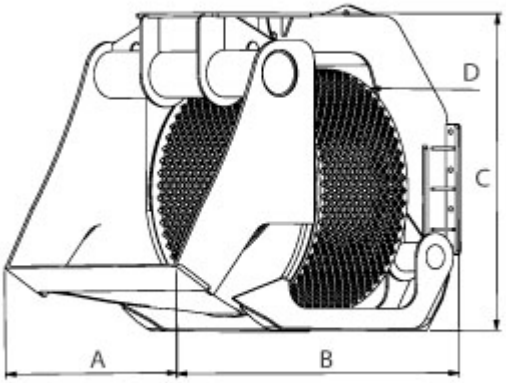
D
C
A
B

Assistance

Notre but est celui de donner à nos clients la meilleure assistance. Ici, Vous pouvez trouver la liste des questions les plus fréquentes. Si Vous ne trouvez pas de réponse, ou Vous avez besoin d'un support direct, contactez notre personnel par téléphone ou par courriel électronique.

SOLUTIONS DE PROBLEMES ET QUESTIONS FRÉQUENTES

LE CYLINDRE HYDRAULIQUE A DES FUITES D'HUILE

Remplacer immédiatement l'ensemble des joints de la façon suivante :

1) Retirer le cylindre de la machine en s'assurant que le système dynamique de l'huile est débranché et n'est plus sous pression.

2) Vider complètement l'huile du cylindre hydraulique et le fixer sur un établi dans un étau adéquat.

3) Extraire manuellement l'embout presque jusqu'en fin de course (si nécessaire, l'aider en soufflant avec de l'air comprimé);

4) Desserrer la tête de l'embout en utilisant une clé anglaise; l'insérer dans les trous placés en face;

5) Après l'avoir complètement desserrée, laisser la culasse glisser manuellement de façon à voir le devant du piston.

6) Ensuite, extraire l'embout en maintenant fortement serré l'accessoire de face(ou avec un équipement de levage) et le tracter vers l'extérieur en utilisant un mouvement d'oscillation, de haut en bas.

7) Libérer la chemise du cylindre et immobiliser l’embout dans l’étau à l’aide de mâchoires douces.

8) Desserrer le piston en le maintenant fixe avec une clé; ensuite extraire le piston lui-même et la tête de l’embout.

9) Vérifier les surfaces lisses et chromées de la chemise et de l’embout et s’assurer (s’il possède un tour parallèle) que les deux sont droits.

10) Retirer les joints de leurs emplacements respectifs.

11) Nettoyer avec soin tous les composants et replacer l’ensemble des joints, en les graissant avec l’huile (spéciale pour machine) hydraulique.

12) Vérifier les accessoires du cylindre et, si nécessaire, remplacer les bagues qui constituent le point d’appui et les parties d’ancrage de la machine.

13) Assembler de nouveau le cylindre, en répétant les mêmes opérations que lors du démontage, mais à l’envers.

14) Avant de rebrancher le cylindre à la machine, vérifier qu’il fonctionne correctement lorsqu’il est encore fixé sur l’établi en utilisant, si possible, une unité de contrôle électro hydraulique à une pression qui ne soit pas inférieure à 200 bars. Il est recommandé de noter la date du service d’entretien.

ON OBSERVE QUE LA MÂCHOIRE A DU JEU OU PEND

Dans ce cas, il faut intervenir rapidement pour remplacer les séparateurs entre le corps du broyeur et les parties mobiles.

ON OBSERVE QUE LA BASE DU BRANCHEMENT A DU JEU

Il faut vérifier la tension des boulons (mesure de torsion Nm387) en utilisant la technique de la croix ;

2) Si le jeu est dû à l'usure du support de la base des rails roulants et qu'il est supérieur à quatre (4) fois le jeu initial, ne pas hésiter à prendre contact avec notre service technique pour remplacer le support lui-même.

LE BROYEUR NE TOURNE PAS OU TOURNE LENTEMENT

1) Vérifier la tension – mesure de tension des boulons 4.97kg – des boulons du couplage du moteur depuis l'engrenage vers la caisse de rotation.
2) Vérifier que les paramètres de pression et de flux sont corrects;
3) Vérifier les niveaux d'huile du moteur d'engrenage (huile recommandée : SAE 80W/120). Contrôler visuellement pour vérifier qu'il n'y ait pas de fuites.

LE CYLINDRE HYDRAULIQUE EST LENT

Vérifier que les paramètres de pression et de flux correspondent aux recommandations du constructeur en calibrant la valve avec une pression maximale.

LE MARTEAU HYDRAULIQUE NE DÉMARRE PAS

– Cause : l'outil est bloqué. Solution : l'extraire et le remplacer.
– Cause : Panne dans les tuyaux en caoutchouc à branchement rapide (l'huile ne passe pas). Solution : inspecter les tuyaux, réparer ou remplacer les joints
– Cause : panne dans les valves de contrôle de la pelle hydraulique. Solution : vérifier que le système de baisse de la pression du marteau fonctionne au-dessus de 200 bars.
– Cause : manque d'huile hydraulique dans le réservoir et/ou dans la pelleteuse.

Solution : rétablir le niveau d’huile.
– Cause : interrupteur défectueux. Solution : le démonter et vérifier.

FAIBLE PUISSANCE DE PERCUSSION

– Cause: basse pression d’azote à l’entrée du tuyau d’échappement. Solution : vérifier et remettre à niveau la pression du gaz d’échappement.
– Cause: débit insuffisant d’huile hydraulique. Solution : remettre au bon niveau la fluidité de l’huile ; réviser la pression pour contrôler que le débit s’est normalisé.
– Cause: température élevée de l’huile dans le réservoir. Solution : mesurer le niveau d’huile dans le réservoir et dans le circuit de refroidissement.
– Cause: basse pression de l’huile. Solution : vérifier que la graduation de la soupape de pression du broyeur est au minimum de 200 bars.

VITESSE FAIBLE/LENTE AVEC BEAUCOUP D’ÉNERGIE POUR LA PERCUSSION

– Cause: outil coincé dans la partie inférieure. Solution : essayer de déplacer avec soin l’outil.
– Cause: la démolition est partiellement bloquée. Solution : le marteau ou un autre élément dynamique est défaillant.

L’OUTIL A UNE FUITE D’HUILE

– Cause : les joints du cylindre sont usés. Solution : enlever et remplacer tous les joints.

FUITE D’HUILE ENTRE LA TÊTE DE L’OUTIL ET LE CYLINDRE

Cause : les boulons sont desserrés ou brisés. Solution : resserrer les boulons et remplacer ceux qui sont cassés.

TEMPÉRATURE TROP ÉLEVÉE

Cause : reçoit plus d’huile que nécessaire. Solution : remettre à jour les variables des paramètres.–

Cause : la température ambiante est trop élevée. Solution : installer un échangeur thermique additionnel.–

Cause : bas niveau d’huile dans le réservoir du broyeur. Solution : restaurer le bon niveau d’huile dans le réservoir.–